Furseweld Exothermic Welding adalah solusi efisien untuk penyambungan kabel tembaga maupun tape tembaga
Dengan Furseweld sambungan antar konduktor dapat dipastikan kuat dan mempunyai kualitas konduktifitas elektris yang tinggi

Proses penyambungan dengan furseweld sangat mudah dan cepat:

1

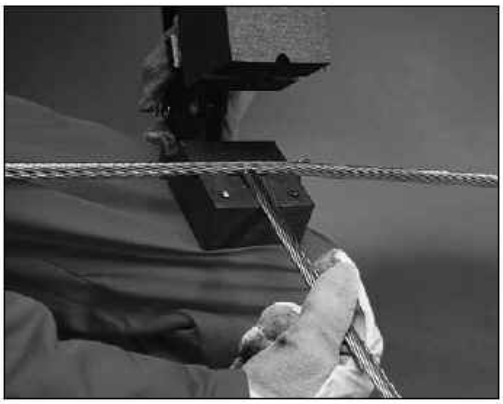

Dengan Furseweld, hampir semua jenis penyambungan dapat di lakukan

- Plat Tembaga dengan Plat Tembaga
- Plat Tembaga dengan Earth Rod (Batang Elektroda)
- Plat Tembaga dengan permukaan besi baik rata maupun lengkung (misal Pipa yang besar atau Tangki)
- Kabel dengan Plat
- Kabel dengan Earth Rod (Batang Elektroda)
- Kabel dengan Besi Beton
- Kabel dengan permukaan besi
- Kabel dengan Rel Besi
- Plat dengan Rel Besi

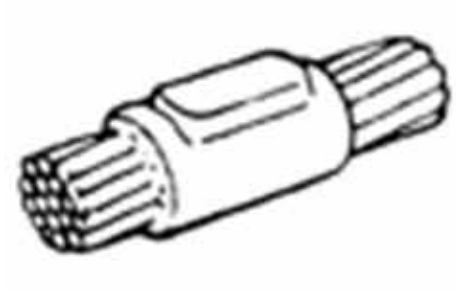

CC1

CC2

CC4

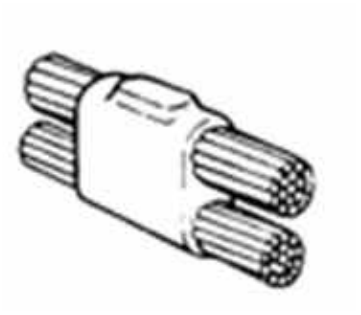

CC7

CC11

BB1

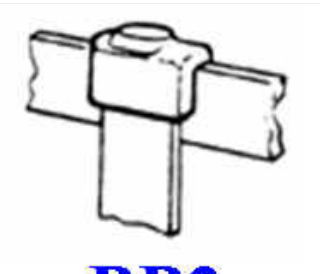

BB2

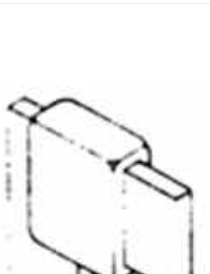

BB3

BB7

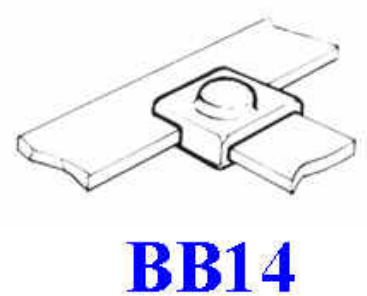

BB14

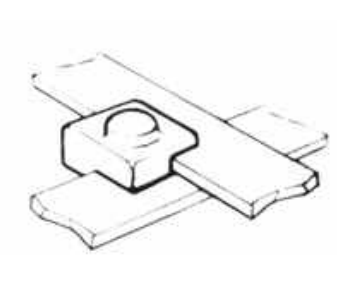

BB41

CB1

CB4

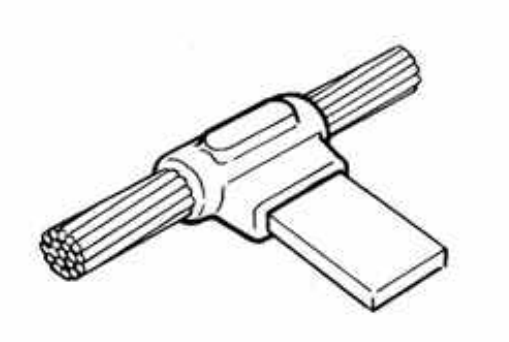

CB5

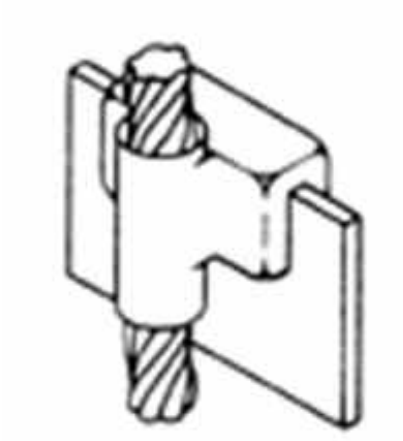

CB26

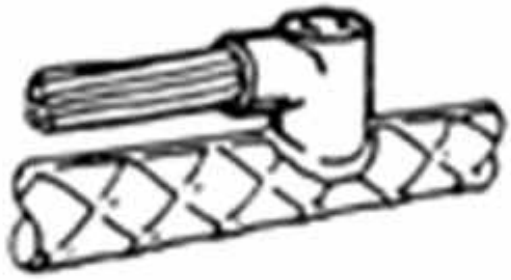

CRE1

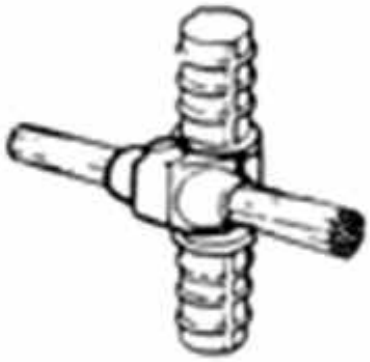

CRE3

CRE4

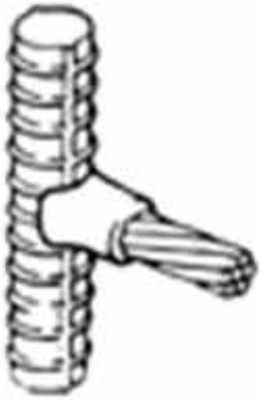

CRE6

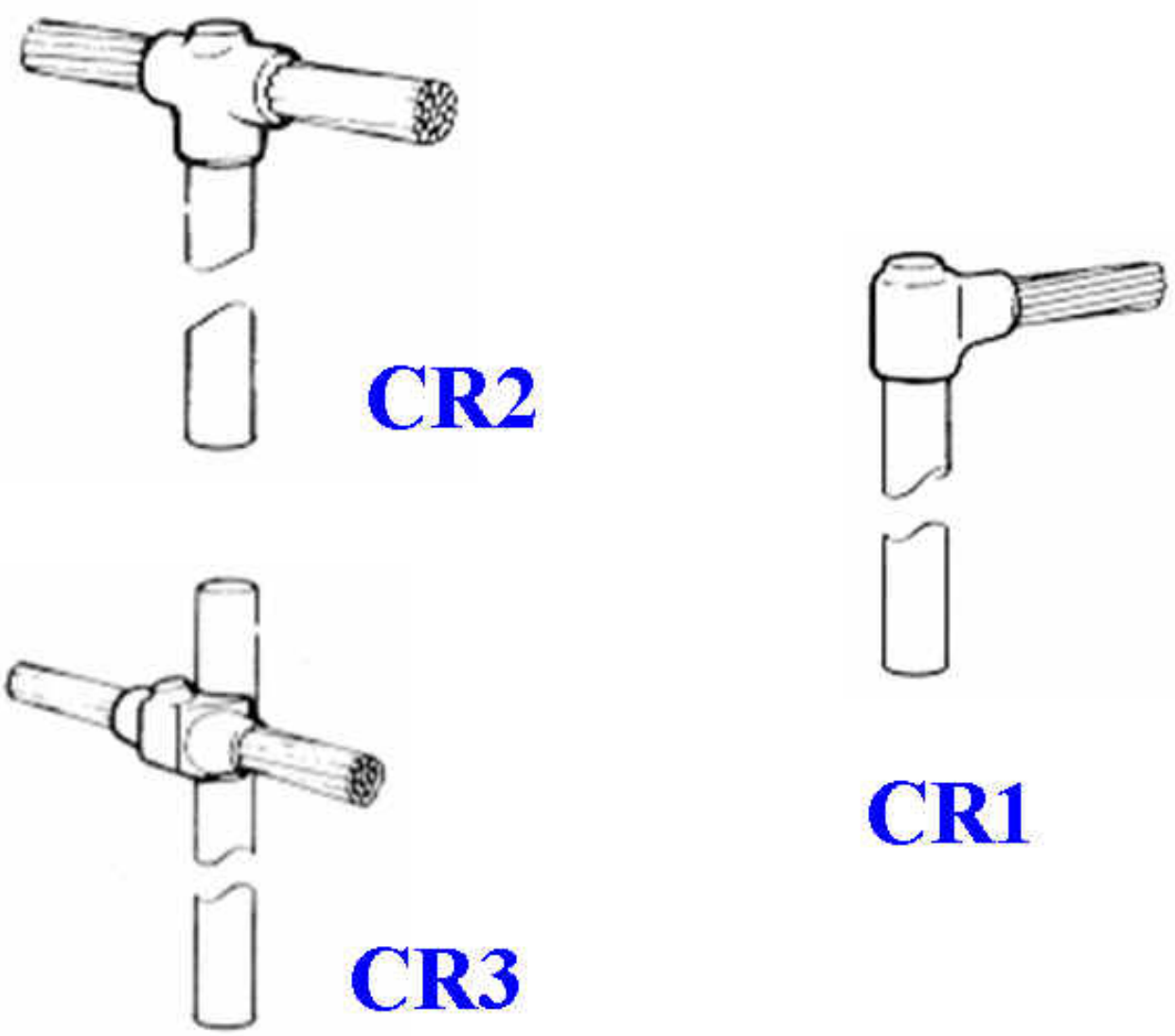
CR2
CR1
CR3

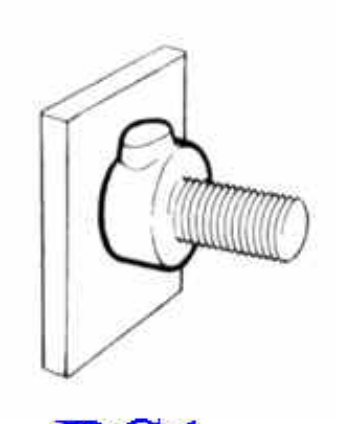

RS1

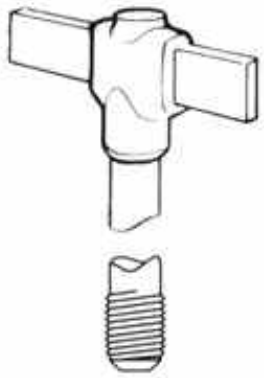

BR1

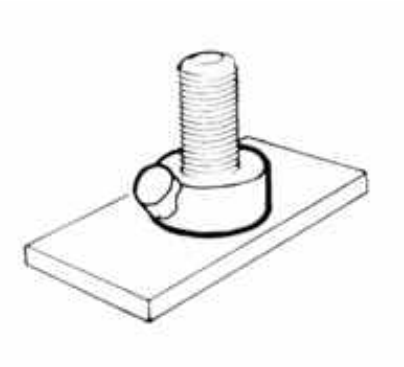

RS2

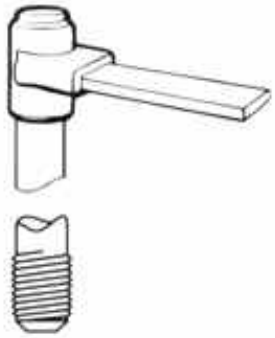

BR2

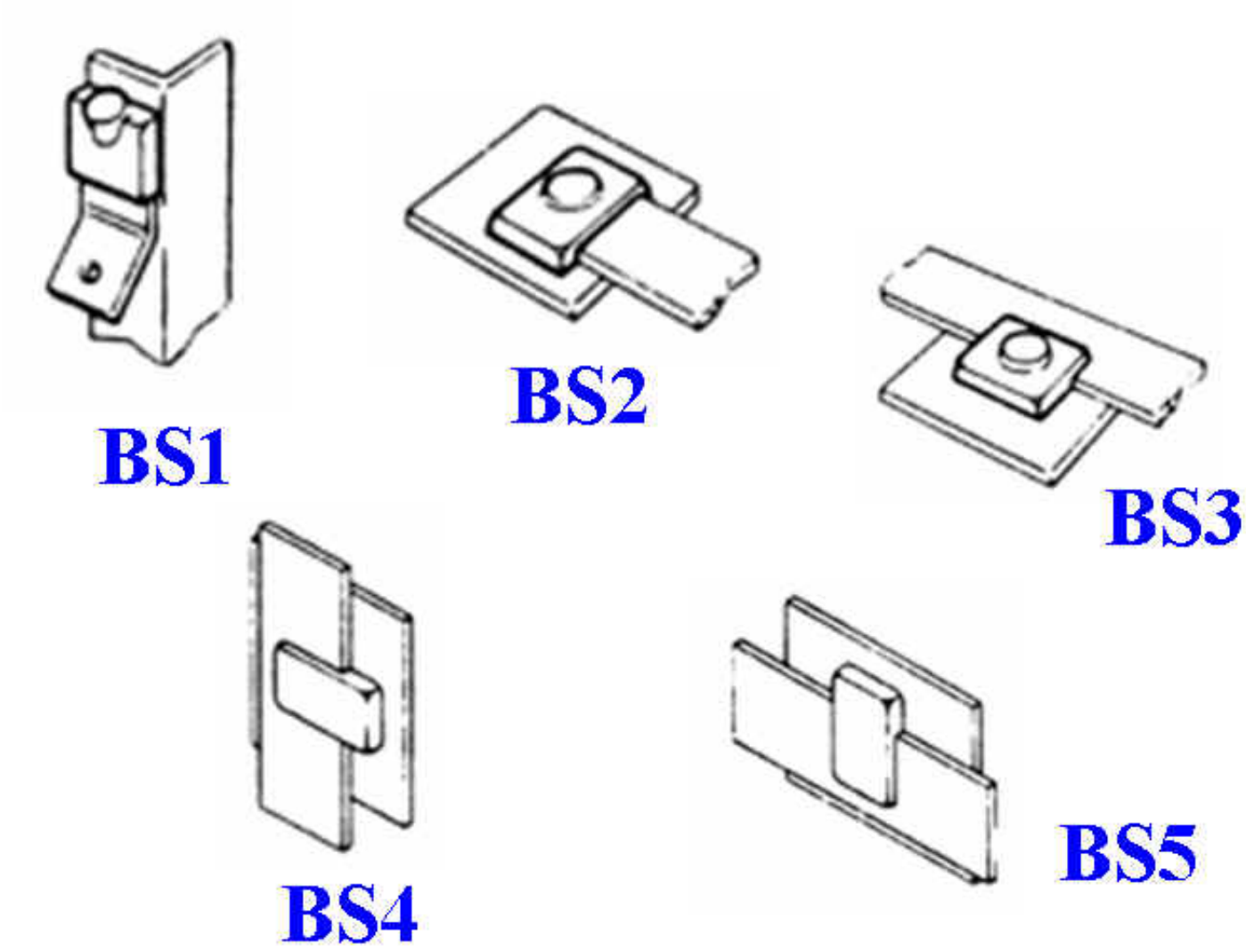
BS1
BS2
BS3
BS4
BS5

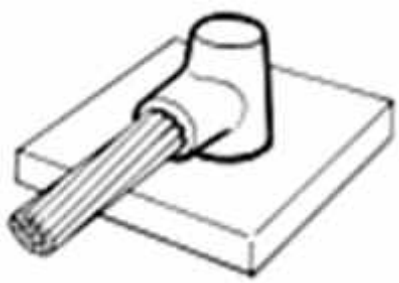

CS1

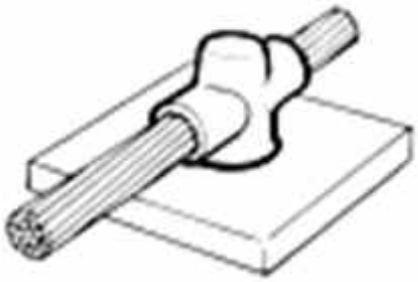

CS2

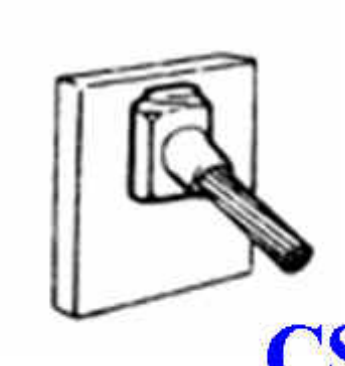

CS3

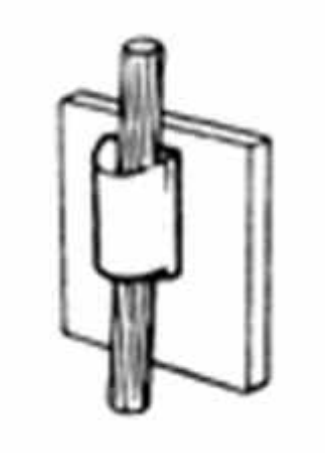

CS4

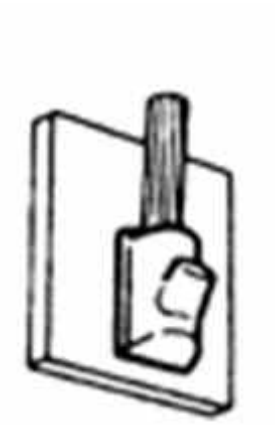

CS7

CS8

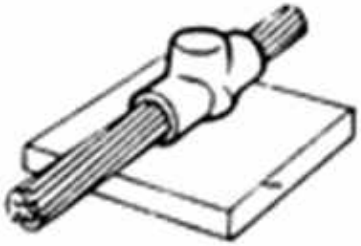

CS9

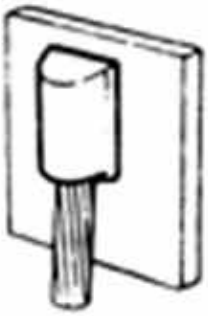

CS25

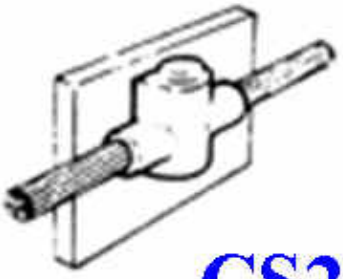

CS27

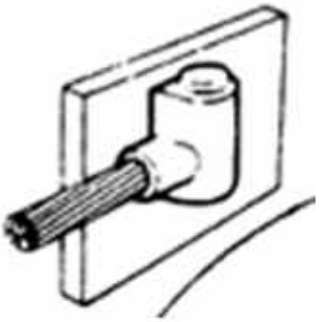

CS31

CS32

CS3